螺升丝杆升降机 NOSEN Screw Jack

R N 系列 RN-Series 螺旋升降器尺寸图表 Trapezoidal Screw Jack Dimension	型号 (Model)	升降方螺纹直径(Dia) 螺距(Pitch)	蜗轮减速比 Speed Ratio	1800RPM 入力回转数			1500RPM 入力回转数			1200RPM 入力回转数			900RPM 入力回转数			600RPM 入力回转数			300RPM 入力回转数		
				输入马力 (HP)	举升负荷 (kg)	举升速度 (mm/min)	输入马力 (HP)	举升负荷 (kg)	举升速度 (mm/min)	输入马力 (HP)	举升负荷 (kg)	举升速度 (mm/min)	输入马力 (HP)	举升负荷 (kg)	举升速度 (mm/min)	输入马力 (HP)	举升负荷 (kg)	举升速度 (mm/min)	输入马力 (HP)	举升负荷 (kg)	举升速度 (mm/min)
	RN-20T	64mm ACME P=10	1/8	3.57	1400	2250	3.24	1850	1875	3.01	1950	1500	2.84	2450	1125	2.59	3350	750	1.89	4900	375
			1/16	1.90	1600	1125	1.97	1850	937	1.84	2250	750	1.72	2800	562	1.58	3850	375	1.15	5600	187
			1/32	1.53	2400	562	1.57	2800	468	1.46	3350	375	1.44	4400	281	1.25	5750	187	0.92	8400	93

双入力（标准型）
Double Input(standard type)

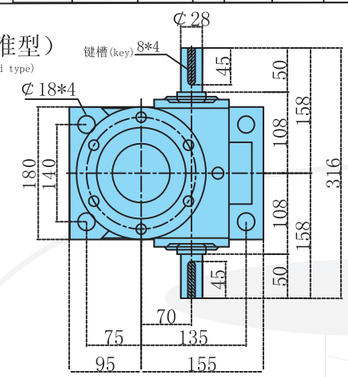

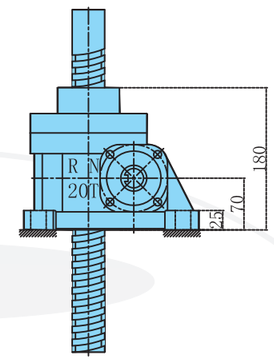

①直接式 (Direct type)
双入 (double input)
右侧 (flanged right side)

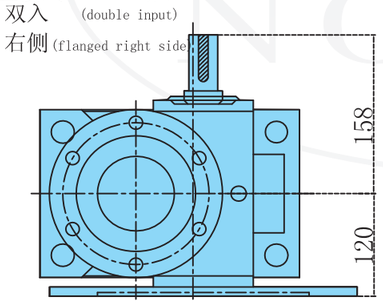

②直接式 (Direct type)
单入 (single input)
右侧 (flanged right side)

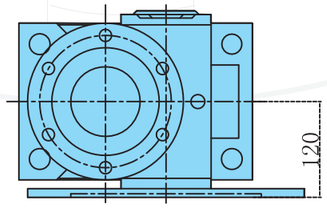

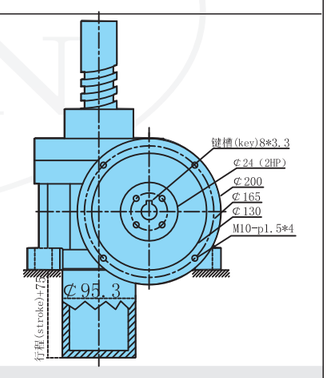

杆端型式及最短距离关系尺寸 screw type and minimum allowance distance

S型（牙口式） S type(threaded end)

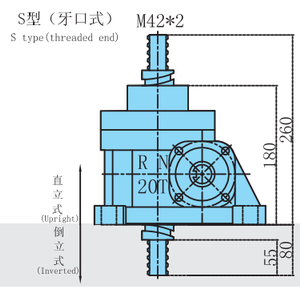

R型（平口式） R type(plain end)

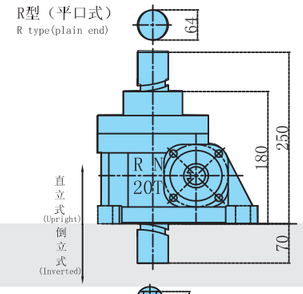

T型（顶板式） T type(top plate)

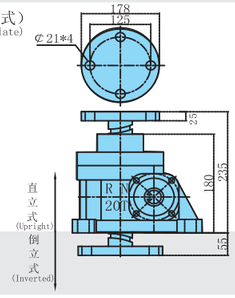

E/F(螺母式） E/F Traveling Nut Type

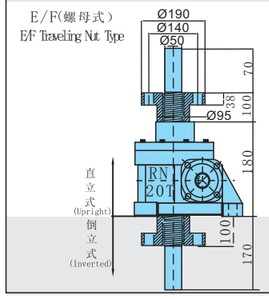

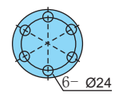

H型（栓孔式） H type(Clevis end)

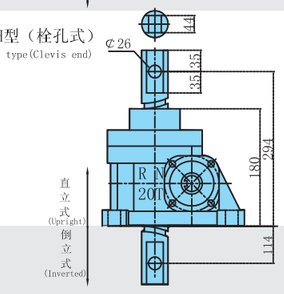
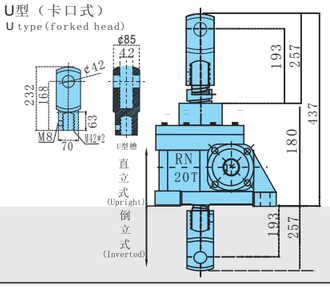
U型（卡口式） U type(forked head)