二位二通电磁阀（锥阀型）
Two Way Two Position(Poppet-type)

LONGLI

DHF10-220　　常闭式 Normally Closed　　(替代原型号DHF08-220)

工作过程描述：
Description of the process

当电磁铁不通电时，②到①关闭，①到②作为单向阀开启；当电磁铁通电时，②到①开启，①到②有严重的节流。

When de-energized,the valve acts as a check valve,allowing flow from ① to ②,while blocking flow from ② to ①;When energized,allowing flow from ② to ①,While ① to ② is severely restricted.

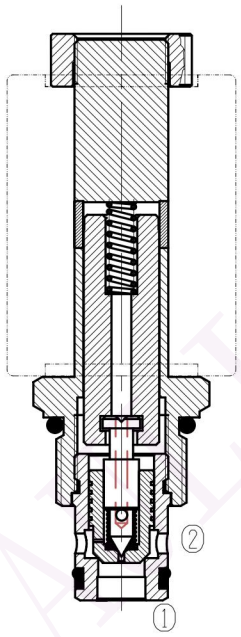

技术参数：
Specifications：

.最高工作压力： Max. Working Pressure	250bar
.可通过最大流量： Flow Max.	见压力-流量曲线 See Performance
.内泄漏量： Internal Leakage	0.3ml/min at 210bar 5drops/min
.工作电压： Operating Volt	12VDC、24VDC、110VAC、220VAC
.最小工作电压： Min Voltage Requires	正常电压85% 85% of normal voltage
.过滤精度： Filtration Of Oil	20μm or better
.标准插孔： Type of Standard Cavity	T5-1 See Page 7.1.1
.使用温度： Temperature	-30~+100℃（丁腈橡胶） Standard Buna Seals
.标准阀块型号： Standard Block Model	T5-11*/13*/14*/16* See Page 1.5.1

机能符号：
Symbol：

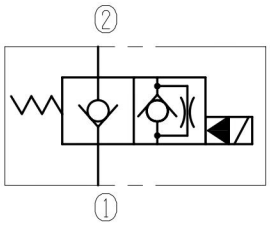

压力-流量曲线：　32 cST Oil/40°C
Characteristic：　② —— ①　① — —　② — —

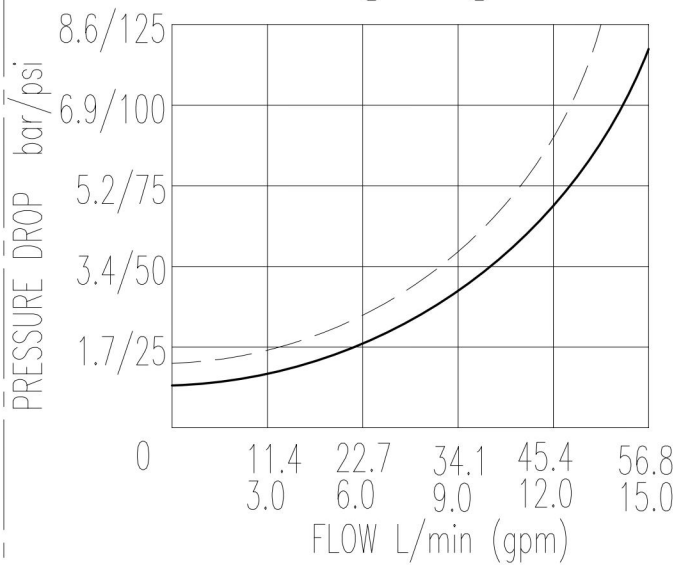

LONGLI HYDRAULIC

二位二通电磁阀（锥阀型）
Two Way Two Position（Poppet-type）

LONGLI

DHF10-220　　常闭式 Normally Closed

外形尺寸：Profile dimensions

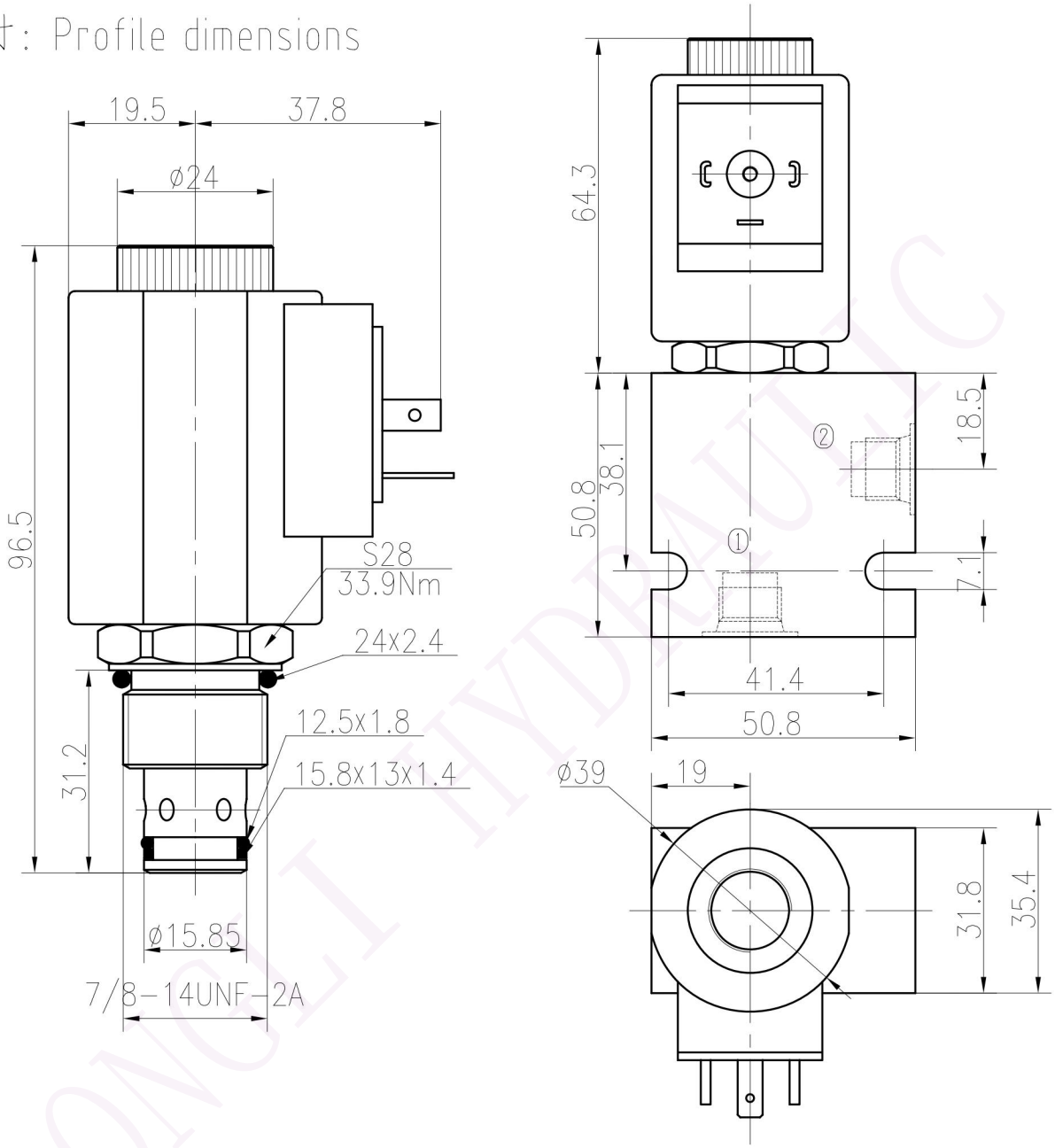

TO ORDER　DHF10-220 - ___ - ___ - ___ - ___

电磁阀 Solenoid Valve

阀芯机能 Function

阀块油口 Body Porting

省略为不带阀块 Omit for Cartridge only

G1/4	4G
G3/8	8G
SAE4	4T
SAE6	6T

密封材质 Seals

丁腈橡胶

Buna(Std.)　N

氟橡胶

Fluorocarbon　V

电压 Voltage

12	12VDC
24	24VDC
110	110VAC
220	220VAC

接线形式

Connection

DL	Double Leads（双线）
DH	Electrial Outlet（插头）
DR	Deutsch DT04-2P

LONGLI HYDRAULIC