大电解

Large Can Type

CD292

85℃,2000小时，四焊针结构，易固定
85℃，2000hours, shap–in, with two blank terminals, easy fasten.
适用于彩电、计算机主板、功放、仪表仪器、家用电器等电源滤波。
Suit for use in filtering circuits of color TV, computer and home appliance.

■主要技术性能 Specifications

项目 Item	特性 Performance Characteristics	
使用温度范围 Operating temperature range	–40℃~+85℃	–25~+85℃
额定电压范围 Rated voltage range	10~100V	160~450V
标称电容量允许偏差 Capacitance tolerance	±20%(120Hz, +20℃)	
漏电流 Leakage current	I≤0.01(μA)或1.5mA 取较小值（Whichever is smaller）5分钟（at 20℃,after 5 minutes）	

损耗角正切值（tg δ）
Dissipation factor
(+20℃, 120Hz)

Cap(μF) \ Rated voltage(V)	10–16	25	30–50	63	80–100
≤2700			0.20	0.15	0.15
3300–4700		0.35	0.25	0.20	0.15
5600–6800	0.40	0.35	0.30	0.20	0.20
≥8200	0.40	0.35	0.35	0.25	

ΦD×L(mm) \ Rated voltage(V)	160–250	315–450
35	0.18	0.20

温度特性 Temperature Characteristics
(Impedance ratio at 120Hz)

U_R(V)	10	16–35	50–100	160–200	250–400	450
$Z_{-25℃}/Z_{+20℃}$	5	4	3	3	4	4
$Z_{-40℃}/Z_{+20℃}$	18	15	10	6	8	

耐久性
Load life

+85℃加含额定纹波电流额定电压2000小时，恢复16小时后:
After applying rated voltage with rated ripple current for 2000 hours at + 85℃ and then resumed 16 hours:
电容量变化率 Capacitance change: ±20%初始测量值以内 Initial measured value
漏电流 Leakage current: ≤初始规定值Initial specified value
损耗角正切值 Dissipation factor: ≤2倍初始规定值 2times Initial specified value

高温贮存
Shelf life

+85℃, 1000小时贮存后，加额定工作电压处理30分钟，恢复16小时后:
After storage for 1000 hours at +85℃，U_R to be applied for 30 minutes and then resumed 16 hours
电容量变化率 Capacitance change: ±15%初始测量值以内 Initial measured value
漏电流 Leakage current: ≤初始规定值 Initial specified value
损耗角正切值 Dissipation factor: ≤1.5倍初始规定值 1.5times Initial specified value

■外形图及尺寸表 Case size table 单位 Unit:mm

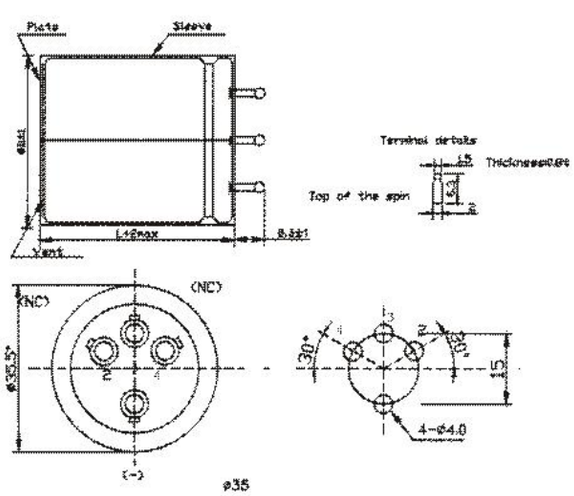

(Note)Since NC terminal is not insulated it should be mounted at a position electronically independent from all other parts of the circuit.

频率的修正系数 Frequency coefficient

U(V) \ 频率(Hz)	50	100	1K	10K	100K
≤50	0.88	1.00	1.10	1.15	1.15
63–100	0.81	1.00	1.16	1.30	1.33
≥160	0.707	1.00	1.20	1.50	1.55

环境温度的修正系数 Temperature coefficient

U（V） \ 环境温度（℃）Temperature	+40	+55	+70	+85
< 160	2.1	1.8	1.5	1.0
≥160	1.7	1.5	1.3	1.0

大电解

Large Can Type

尺寸Dimensions

ΦD × L(mm)

W_v(V) / φD×L (mm)	10		16		25		35		50		63		80		100	
	Cap	Ripple	Cap	Ripple	Cap	Ripple	Cap	Ripple	Cap	Ripple	Cap	Ripple	Cap	Ripple	Cap	Ripple
	μF	Arms	μF	Arms	μF	Arms	μF	Arms	μF	Arms	μF	Arms	μF	Arms	μF	Arms
35×25	33000	4.8	22000	4.4	15000	3.9	8200	2.9	5600	2.6	3900	2.7	2700	2.5	1800	2.2
35×30	47000	6.0	33000	5.6	18000	4.4	12000	3.6	8200	3.0	5600	3.3	3900	3.2	2200	2.5
35×35	56000	6.8	39000	6.3	22000	5.0	15000	4.1	1000	3.4	6800	3.7	4700	3.6	3300	3.1
35×40	68000	7.7	47000	7.2	33000	6.5	18000	4.7	12000	3.8	8200	3.8	5600	3.5	3900	3.4
35×45	82000	8.7	56000	8.0	39000	7.5	22000	5.3			10000	4.3				
35×50							27000	7.0	15000	4.5	12000	4.8	6800	4.1	4700	4.0

W_v(V) / φD×L (mm)	160		180		200		250		315		350		400		450	
	Cap	Ripple	Cap	Ripple	Cap	Ripple	Cap	Ripple	Cap	Ripple	Cap	Ripple	Cap	Ripple	Cap	Ripple
	μF	Arms	μF	Arms	μF	Arms	μF	Arms	μF	Arms	μF	Arms	μF	Arms	μF	Arms
35×25	820	2.4	680	2.2	560	2.0	470	2.4	270	1.3	220	1.3	180	1.2	180	1.2
35×30	1000	2.7	820	2.5	820	2.5	680	2.6	390	1.6	330	1.6	270	1.5	220	1.3
35×35	1200	3.0	1200	3.1	1000	2.8	820	2.6	470	1.8	390	1.8	330	1.7	270	1.5
35×40	1500	3.5			1200	3.2	1000	3.0	560	2.0	470	2.0	390	1.8		
35×45	1800	3.9	1500	3.6			1200	3.4	680	2.3	560	2.3	470	2.1	390	1.9
35×50	2200	4.5	1800	4.1	1500	3.8					680	2.6	560	2.3	470	2.2

额定纹波电流Rated ripple current(A, +85℃,120Hz)