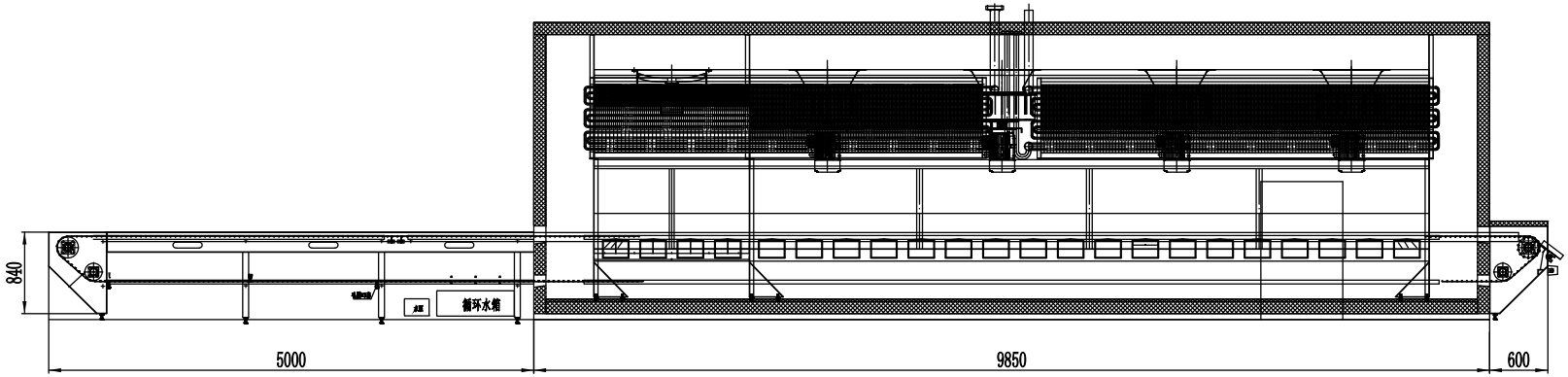

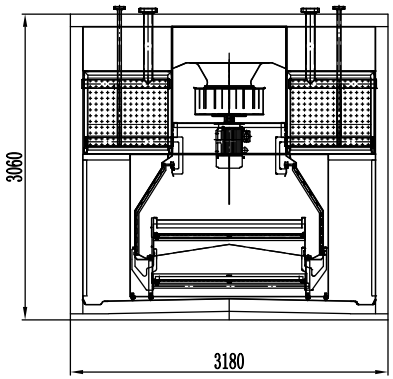

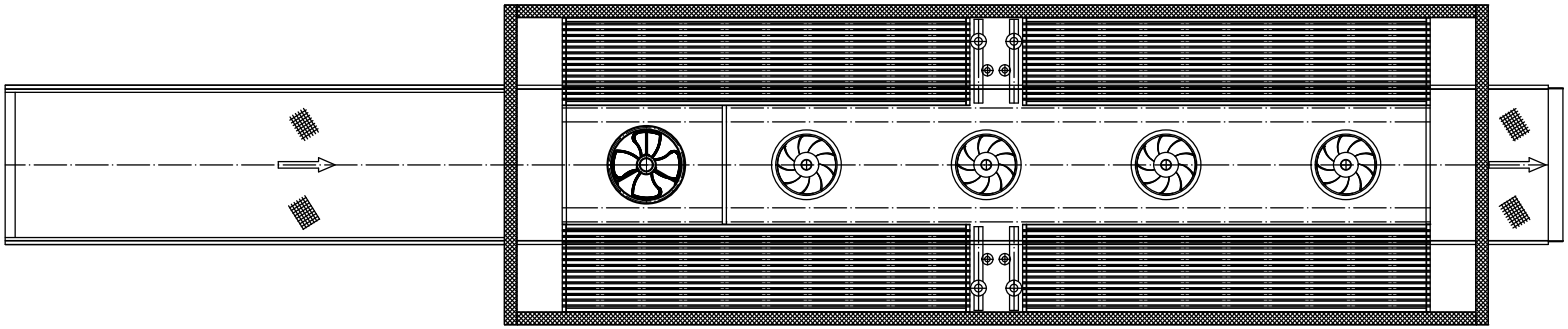

Voltage: 380V/50HZ	Cooling consumption: 130kw(TK:+35℃, T0:-48℃)
Installed power: 36kw	Temperature in storage: -38℃±2℃
Fan motor: 33KW	Refrigerant: R22/R507/R717
Drive motor: 1.5kw*1 set	Defrost: Water

标记	处数	分区	更改文件号	签名	年、月、日
设计			标准化		
审核					
工艺			批准		

阶段标记	重量	比例
		1:100
共 张	第 张	

Shangyu Yongxing Co.,Ltd

CJW-1015 Design

56W