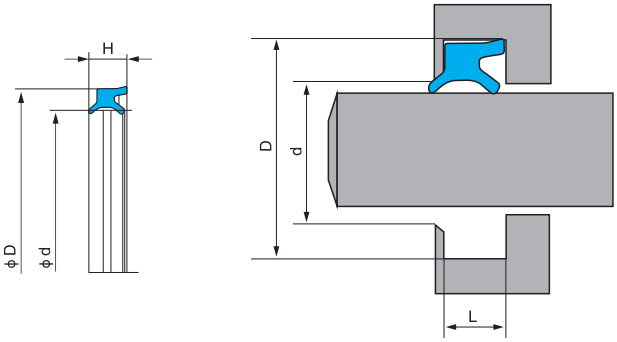

Model	ϕd	ϕD	H	D1	L	a
EM	3	5.6	2.8	4.6	2.7	0.6
EM	4	7	2.8	5.6	2.7	0.8
EM	5	8	2.8	7.1	2.7	0.8
EM	6	9	2.8	8.1	2.7	1
EM	8	11.5	3.2	10.1	3	1
EM	10	14	3.7	12.1	3.4	1
EM	12	16.5	4	14.1	3.7	1.2
EM	14	18.5	4	16.1	3.7	1.2
EM	16	20.5	4	18.1	3.7	1.2
EM	18	22.5	4	20.1	3.7	1.2
EM	20	25	4.6	23.1	4.15	1.2
EM	22	27	4.6	23.9	4.15	1.2
EM	25	30	4.6	26.9	4.15	1.2
EM	30	35.5	5	32.1	4.55	1.2
EM	32	37.5	5	34.1	4.55	1.2
EM	40	46	5.5	42.2	4.9	1.4
EM	50	56	5.5	52.2	4.9	1.4