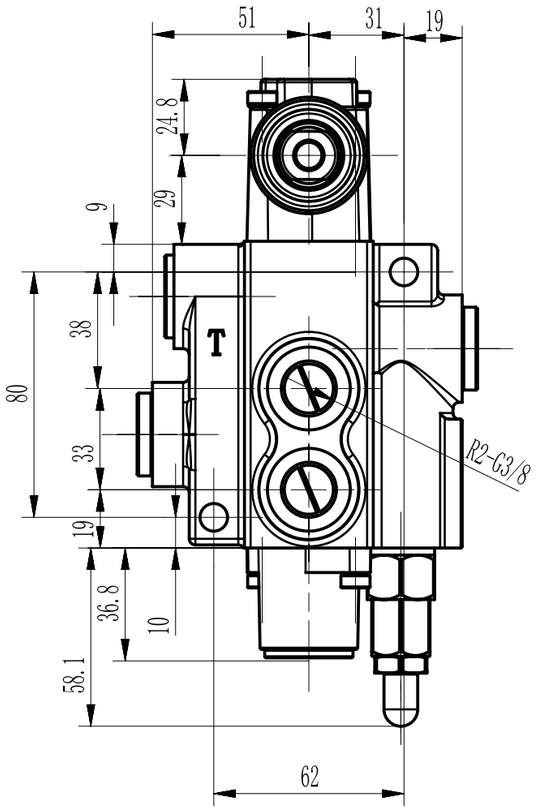

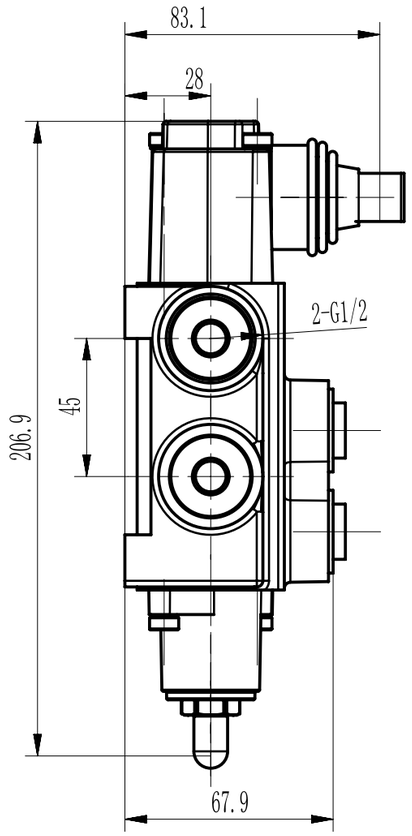

其余

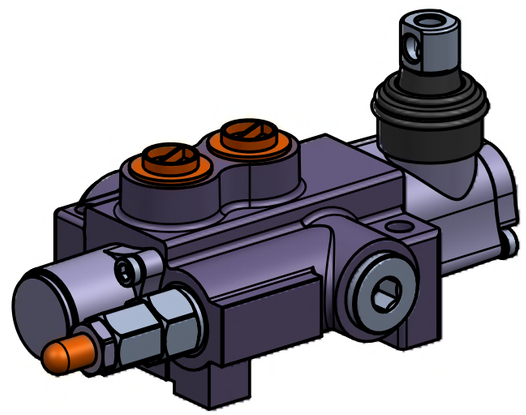

原理图

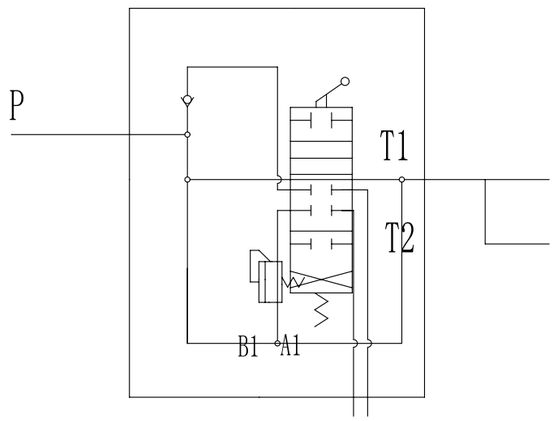

Specifications

1. Flow Rated 30L/min Max50L/min,
2. Pressure Rated 5MPa Max35MPa
3. Temperature -40°-80°
4. Standard port PTN G1/2 AB G3/8

标记	处数	更改文件号	签 字	日期
设 计				
校 对				
审 核				
批 准				

P40-1

Huaian Hy-waloil Machinery Co.,Ltd

图样标记	重 量	比 例
共 页	第 页	

借通用件登记

描 图

校 描

旧底图总号

签 字

日 期