GRH Category

MONOBLOCK VALVES

Contact

John LU

Mobile：+86-13905116886

Tel：+86-515-86316688

Email：john@grhcn.com

www.grhcn.net

GDV120系列整体式多路阀目录

主要特点	54
主要技术参数	54
主要性能参数	55
基本工作原理	56
阀体装配尺寸	57
进油油口选择	58
出油油口选择	59
阀芯功能	60
驱动形式	61
订购编码	62
订购编码实例	62

GDV120系列整体式多路阀

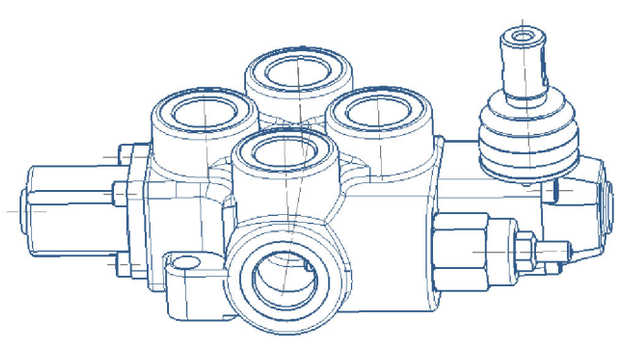

GDV120系列整体式多路阀的主要特点

GDV120系列的整体式多路阀路阀有以下主要特点:

●阀体为整体式灰口铸铁。
●弹簧端盖，机械定位端盖，电和液控驱动模块为铸铝或压铸铝。
●可提供机械定位。
●可提供动力外接油源。
●提供各种不同的阀芯功能：用于控制双作用油缸、单作用油缸、 油马达的阀芯，以及带浮动功能的阀芯。
●阀的操作力小，流量特性好。
●该多路阀可组合成 1 到 4 个阀芯的整体阀（目前仅提供一联整体式阀）。

GDV120系列主要技术参数

额定流量:	120L/min
最大流量:	130 L/min
P 口最大压力:	310 bar
A/B 口最大压力:	310 bar
T 口最大压力:	25 bar
内泄漏（70 bar）: A/B to T	30–35 CC/min
液压油油温范围:	
用油封丁晴橡胶密封	–20C° – 80C°
用氟橡胶密封	–20C° – 100C°
阀芯行程 (位置1 / 2) :	+7/–7mm
带浮动的阀芯行程 (位置1 / 2 和 F 位) :	+7/–7 –9mm
推荐液压油粘度范围:	15–75mm^2/s
推荐使用环境温度:	–40C° – 60C°

电驱动的电磁线圈电压是12 VDC 或 24 VDC，与之相应的电流时 0 – 1.5 或0 – 0.75 Amp。

GDV120系列主要性能参数

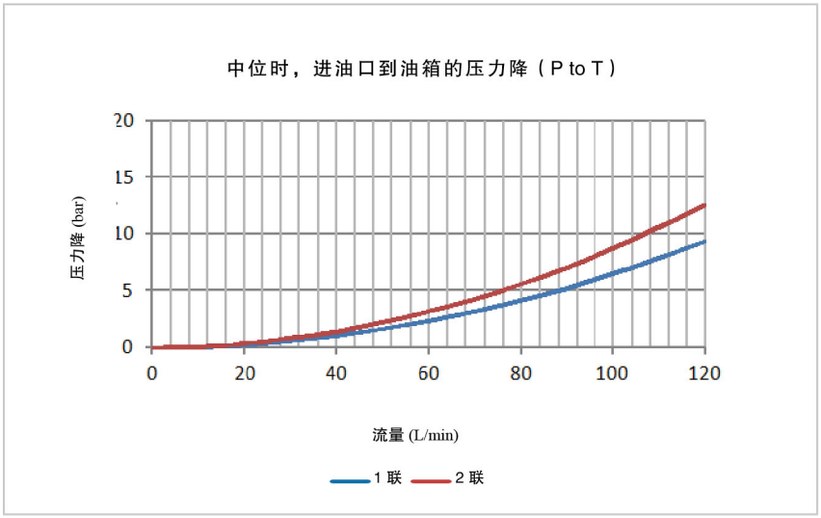

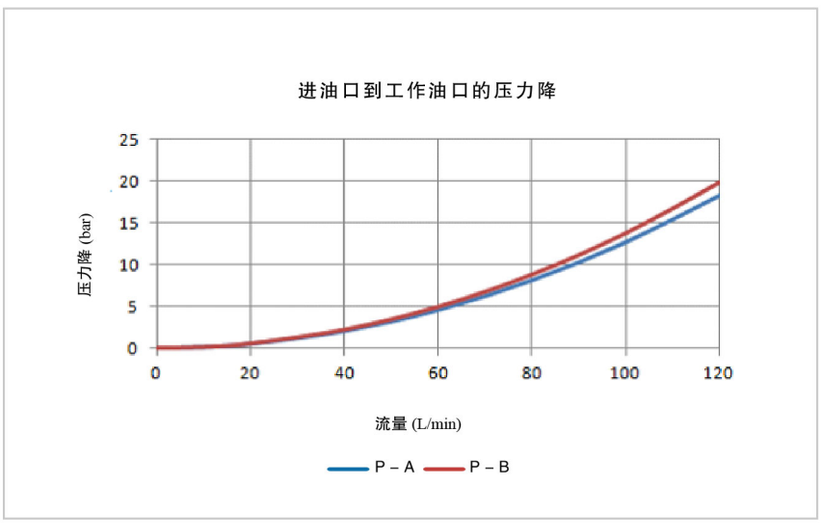

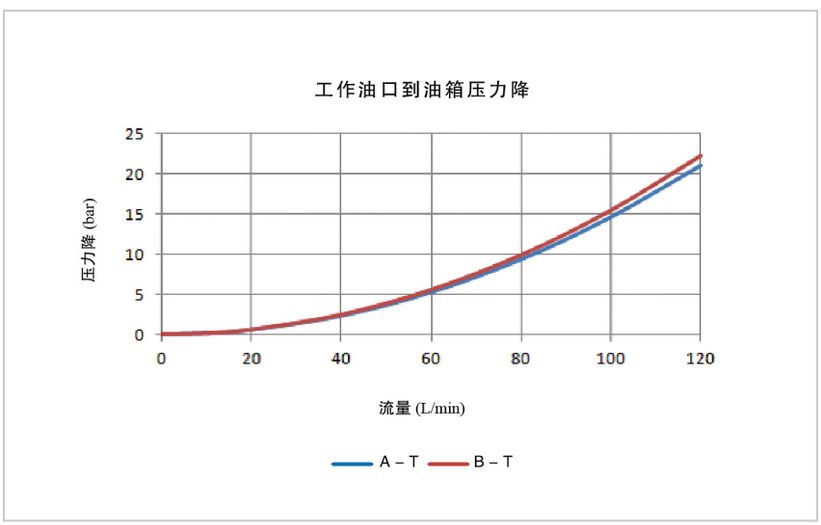

GDV120系列基本工作原理

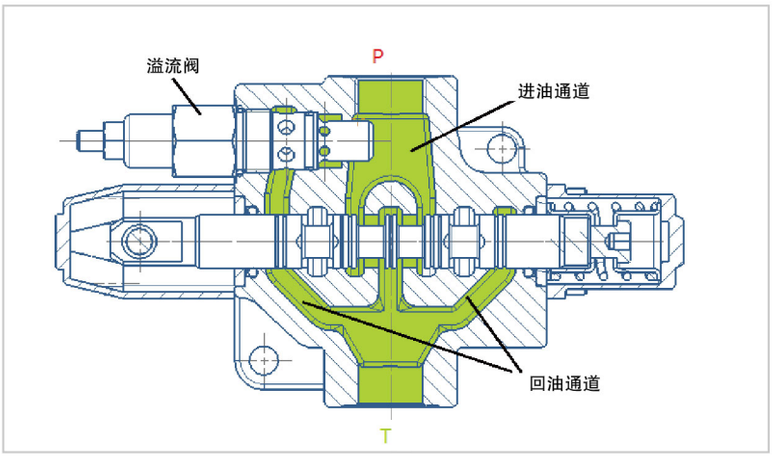

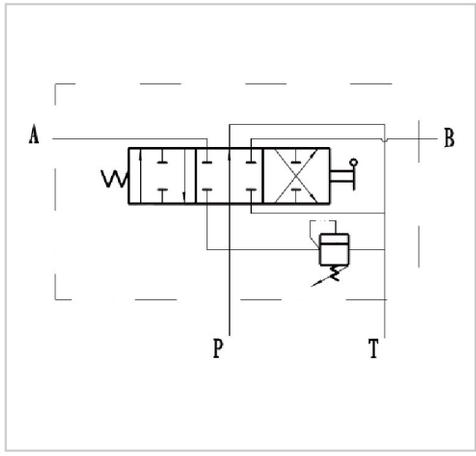

GDV120 系列的多路阀是一种开式的 3 位 4 通阀。当阀芯在中位时，从油泵提供的油液直接经阀芯和阀体之间的中位通道流到油箱，产生很小的压力损失。

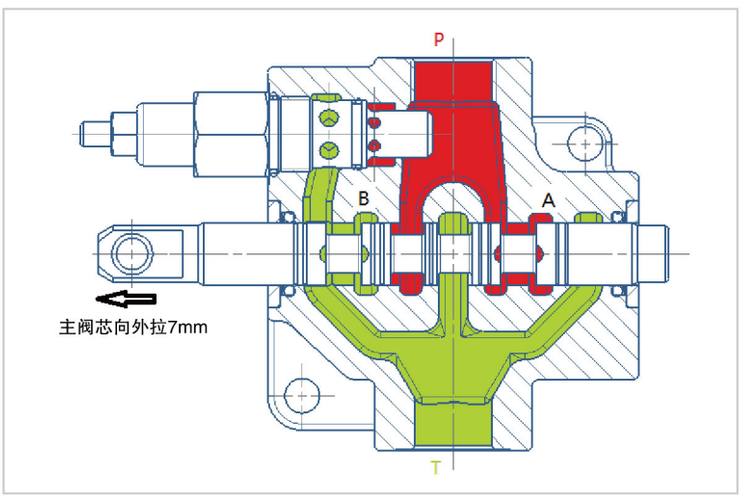

当阀芯向外拉动 7 mm时，阀的中间通道被阀芯堵死，从油泵来的油通过阀芯与阀体的右方开口进入工作油口A，同时，B口的油液经阀芯与阀体的另一个开口回到回油路。

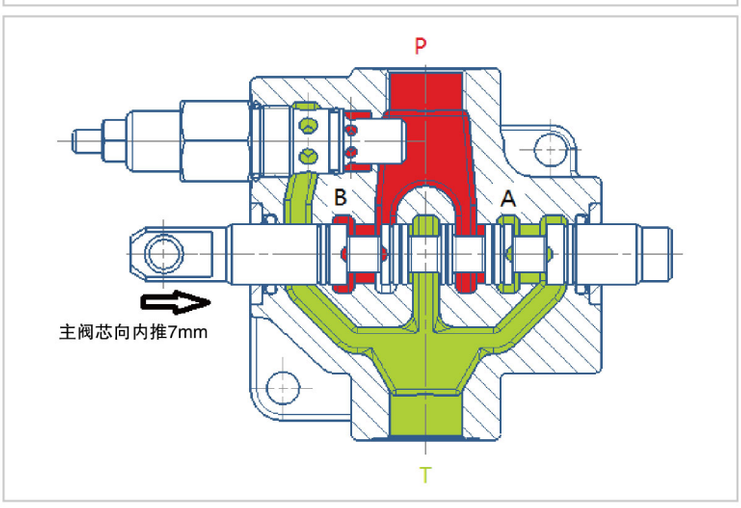

当阀芯向内推动 7 mm时，阀的中间通道被阀芯堵死，从油泵来的油通过阀芯与阀体的左方开口进入工作油口B，同时，A口的油液经阀芯与阀体的右边开口回到回油路。

GDV120系列阀体装配尺寸

1联整体阀

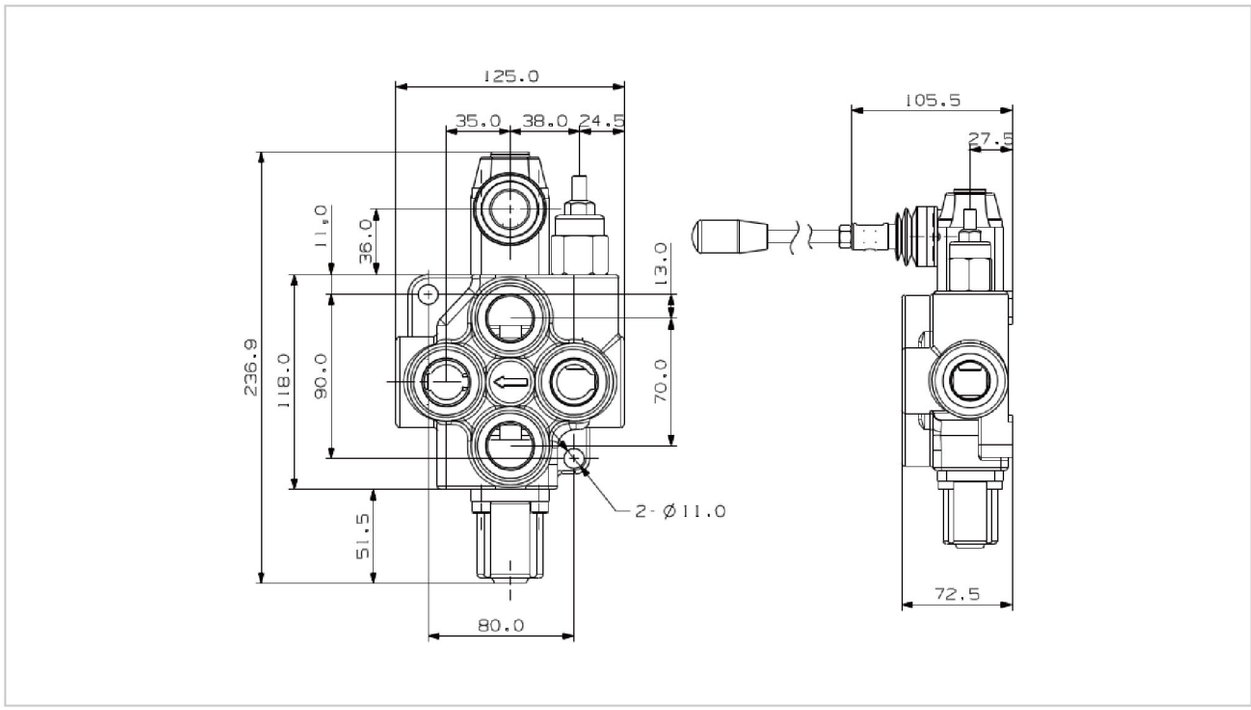

GDV120系列进油油口的选择

进油油口的选择代码：P1（进油油口在正面）

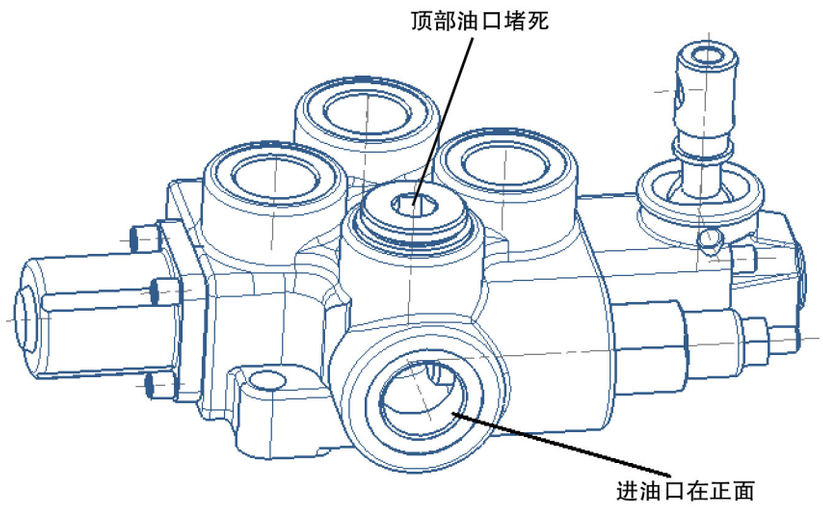

进油油口的选择代码：P2（进油油口在顶部）

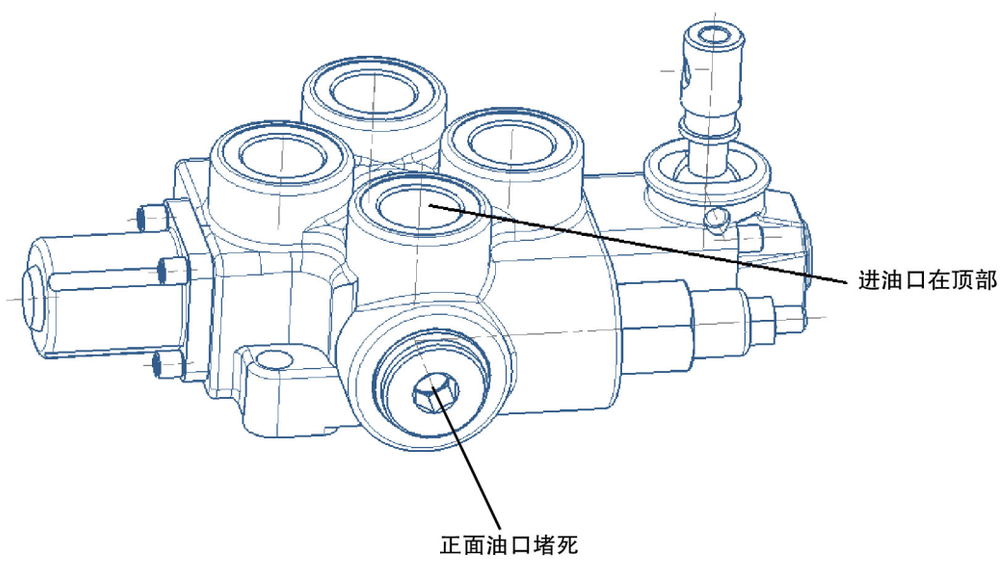

GDV120系列出油油口的选择

出油油口的选择代码：T1（回油口在正面）

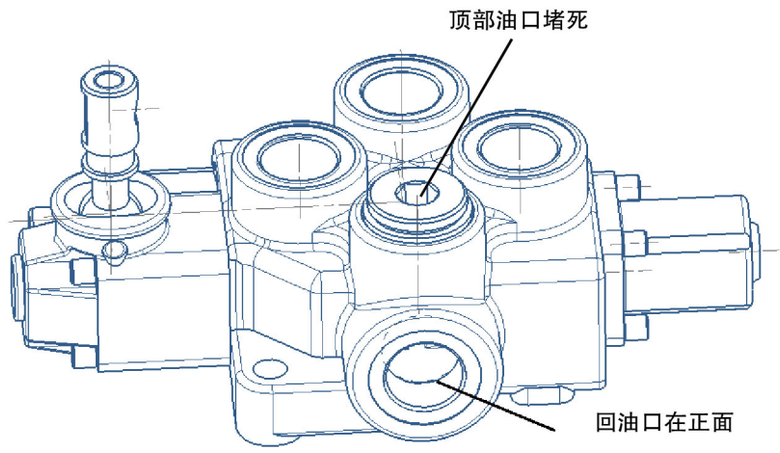

出油油口的选择代码：T2（回油口在顶部）

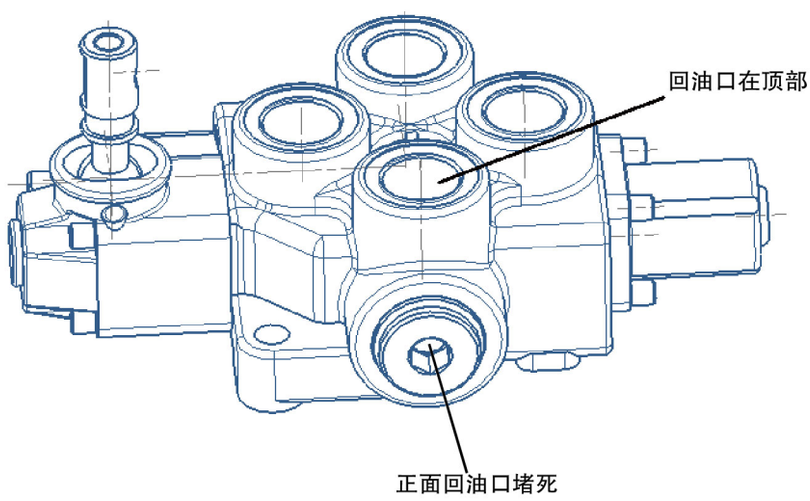

GDV120系列典型阀芯功能

阀芯机能代码	液压图形符号	功能	备注
FG1	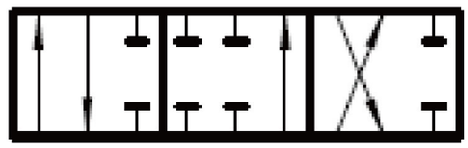	3位4通 中位P,T,A,B各不相通	常用于控制双作用油缸
FG2	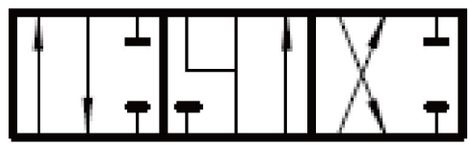	3位4通 中位P不通，T，A，B相通	常用于控制液压马达
FG3	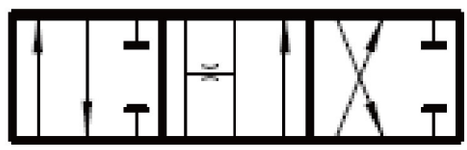	3位4通 中位P，A，B，均与T相通	常用于控制液压马达
FG4	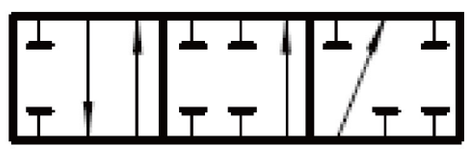	3位3通 中位P，T，A，B各不相通	常用于控制单作用油缸
FG5 (暂无)		4位4通 中位P，T，A，B各不相通 第4位浮动	常用于控制双作用油缸
FG6 (暂无)		4位4通 中位P不通，T，A，B相通 第4位浮动	常用于控制双作用油缸或液压马达

GDV120系列驱动形式

驱动方式代码	液压图形符号	功能
KQ1	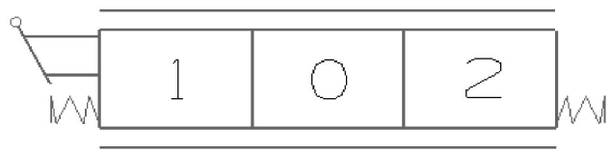	标准手动
KQ2 (暂无)	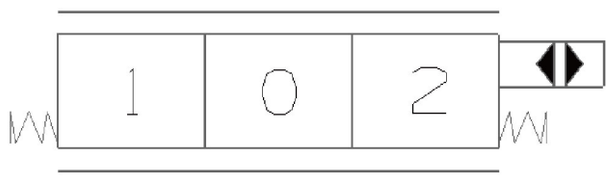	液控
KQ3	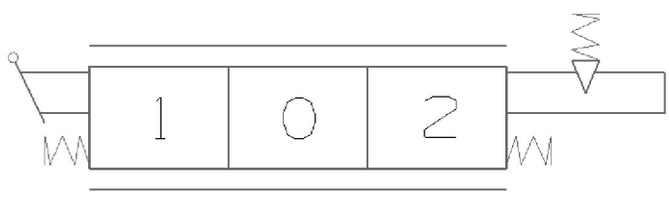	手动带机械定位
KQ4	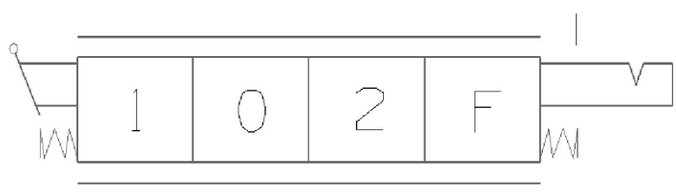	手动，第 4 位浮动带机械定位
KQ5 (暂无)	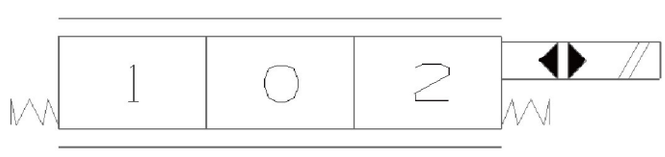	电动（开/关控制）
KQ6 (暂无)	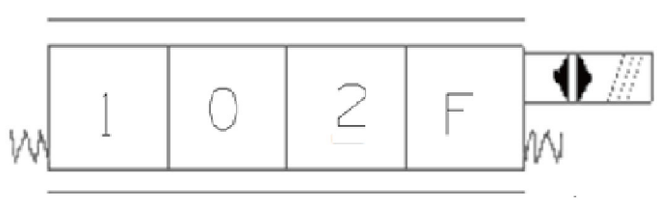	电动控制带浮动功能

GDV120系列订购代码

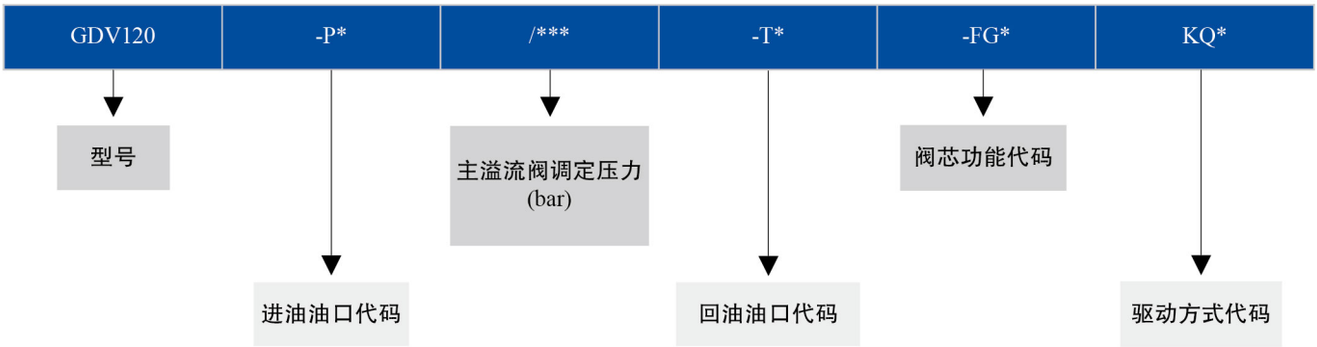
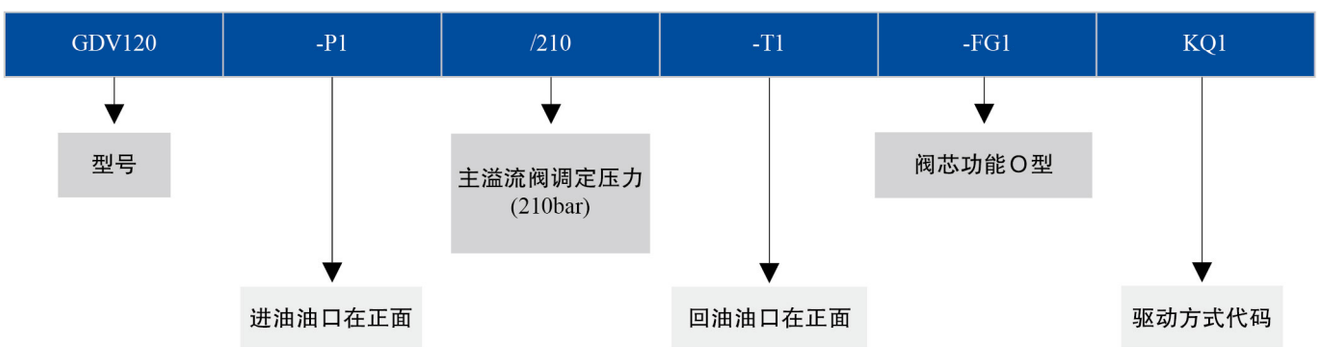
订购实例